SensolRIS MOUT-240

Electrical mains switching module with built-in isolator

CE

DoP No: 093

EN54-18

Teletek Electronics JSC
Address: 14A Srebarna Str,
1407 Sofia, Bulgaria

! Dimensions / מידות

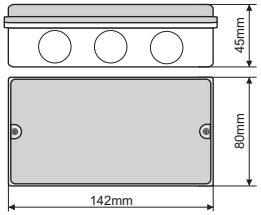

! Installation / התקנה

IP40

-10°C ÷ +60°C

≤230g

Indoor Use / פנימית בלבד

18020909; RevA; 10/2017

English **Installation Instructions**

General Description

SensolRIS MOUT-240 is an electrical mains switching relay output control module designed for application in addressable fire alarm systems, supporting TTE communication protocol.

The module **provides interface for 240V and it is suitable for control of 240VAC voltage circuits.**

The module is mounted is a separate small plastic box suitable for wall mounting, with transparent cover for visual inspection.

Installation
Attention: Power off the loop circuit before installing the SensolRIS MOUT-240 addressable module!

1. Choose the proper place for installation of the module.
2. Set the module address using SensolRIS Programmer or directly from addressable fire panel. The address must be in the range from 1 to 250.
3. Run the wires to the module terminals.
4. Connect the wires of the loop circuit according the shown connection diagram.
5. Connect the wires of the relay circuit according the shown connection diagram.
6. Close the cover of the plastic box.
7. Test the module for proper operation and LED indication.

SensolRIS MOUT-240 is designed according the requirements of EN54-18.

TECHNICAL SPECIFICATIONS

Operating voltage	15÷ 32 VDC
Nominal consumption during communication	220μA
Current consumption in STAND-BY mode	175μA@27VDC
Current consumption with LED ON	4mA
Relay ratings	5A/ 250VAC; 5A/ 30VDC
Max. cross-section of the cable	2.5mm^2
Relative humidity	≤93% @ +40°C
Material (plastic), color	ABS, grey

עִברִית **הוראות הרכבה**

SensolRIS MOUT-240 - אביזר ממשק למעגלי 240VAC

הערה: חיבור האביזר רק לפנל שתומך בפרוטוקול תקשורת TTE.

תיאור כללי

המודול הינו יחידה עם יציאת ממסר ליישום במערכות גילוי כתובתיות, התומכות בפרוטוקול התקשורת. המודול מהווה ממשק ל 240V ומתאים לשליטה במעגלי 240VAC.
המודול מותקן בתוך קופסת פלסטיק קטנה נפרדת, המתאימה להתקנה בקיר, עם כיסוי שקוף לבדיקה ויזואלית.

התקנה

שים לב: התקנת האביזר תתבצע כאשר הלולאה לא מחוברת לרכזת.

1. בחר מקום ראוי להתקנת המודול
2. הגדר את כתובת המודול ע"י התכנת או ע"י הרכזת. הכתובת תוגדר בין 1-250.
3. חבר את חוטי הלולאה להדקים.
4. חבר את חוטי התקשורת(לולאה) – שימוש/אי שימוש במבודד – ראה שרטוט למטה.
5. חבר את החוטים להדקי הממסר של המודול. ראה שרטוט למטה.
6. סגור את הקופסה.
7. בדוק את תקינות עבודת המודול.

המודול MOUT-240 תוכנן לפי דרישות EN54-18.

פרטים טכניים

מתח פעולה	15÷32 VDC
צריכת זרם נומינלית במהלך התקשורת	220μA
צריכה מכסימלית במצב המתנה	175μA@27VDC
צריכת זרם נורית דולקת – מצב תקלה או ממסר	4mA
יציאת ממסר	5A/ 250VAC 5A/ 30VDC
חתך כבל	2.5mm^2
לחות יחסית	≤93% @ +40°C אֲדוֹם
חומר (פלסטיק), צבע	ABS, אפור

1 Mounting holes / חור הרכבה

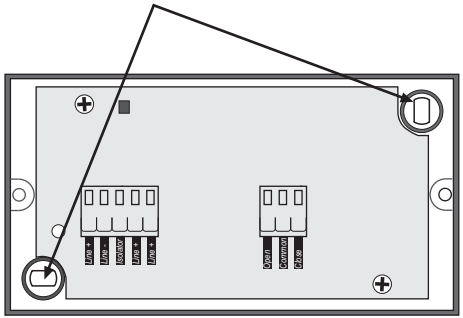

2 Address Programming / תכנות כתובת (בתכנת)

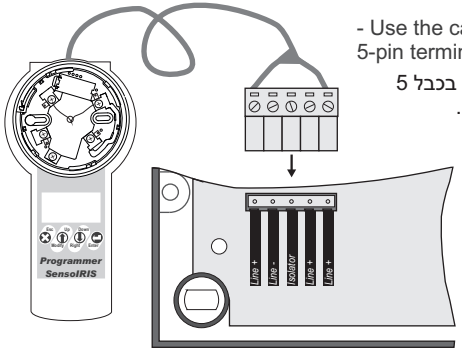

- Use the cable with 5-pin terminal.

- השתמש בכבל 5 הדקי פינים.

3

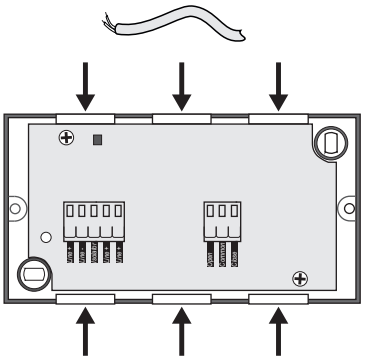

4 Connection Diagram / דיאגרמת חיבור

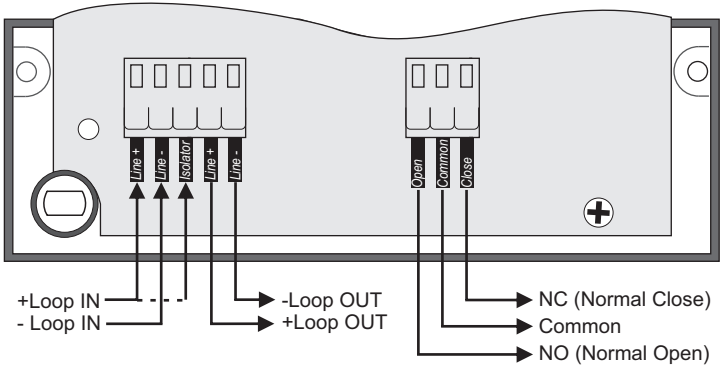

Description of the connection diagram:
-Loop IN - Connect the negative wire of the input communication line, not depend on using the internal isolator.
+Loop IN - Connect the positive wire of the input communication line, in cases when the internal isolator module is not used.
+Loop IN/ with isolator - Connect the positive wire of the input communication line, in cases when the internal isolator module is used.
-Loop OUT - Connect the negative wire of the output communication line.
+Loop OUT - Connect the positive wire of the output communication line.
NC (Normal Close) - Normal Close relay contact
NO (Normal Open) - Normal Open relay contact
Common - Common ground

תיאור החיבורים
-Line (-Loop IN) - חבר את החוט השלילי של קו התקשורת הנכנס, ללא תלות בשימוש במבודד הפנימי.
+Line (+Loop IN/ without isolator) - חבר את החוט של הקו השלילי של קו התקשורת הנכנס, במקרים שבהם מודול המבודד(isolator) לא בשימוש.
+Isolator (+Loop IN/ with isolator) - חבר את החוט של הקו החיובי של קו התקשורת הנכנס, במקרים שבהם מודול המבודד(isolator) בשימוש.
-L (-Loop OUT) - חבר את החוט השלילי של קו התקשורת (יציאה לאביזר הבא בלולאה).
+L (+Loop OUT) - חבר את החוט החיובי של קו התקשורת (יציאה לאביזר הבא בלולאה).
NC(Normal Close) - מגע 'סגור נורמלי'.
NO(Normal Open) - מגע 'פתוח נורמלי'.
Common - מגע משותף.

! LED Indication / תאור ה LED

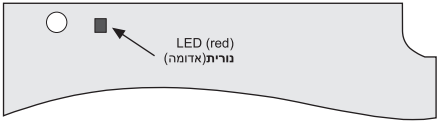

LED Description
In normal operation mode the **red LED** blinks at every communication between the module and the fire panel. The red LED lights on permanently when the output is activated.

The LED activation can be disabled from panel:
INSTALLER menu - DEVICE SETUP menu.
Find the installed detector, as enter address, loop and zone number - the panel automatically will recognize the type of the detector. Choose the button *MORE* to enter in the additional settings menu. The blinking of LEDs is turned on/ off with pressing the *ON/OFF* button in the "Led Blink" field.

תאור ה LED
תקשורת בין המודול לפנל הראשי – מצב פעולה נורמלי, הנורית האדומה מהבהבת.
היציאה פעילה- הנורית האדומה דולקת קבוע.
הנורית הצהובה דולקת קבוע כאשר היציאה נמצאת באחד

שים לב: הבהוב של שתי נוריות ה- **LED**,
יכולה להיות מנוהלת מלוח הבקרה (ON/OFF).
כדי להפעיל הבהוב, עליך להיות משתמש עם רמת בקרת גישה 3.
בחר ברצף מלוח הבקרה: ***הגדרת התקנים , חיפוש מספר התקן***.
הזן את הכתובת, לולאה ומספר אזור - הלוח באופן אוטומטי יזהה את סוג הגלאי.
בחר בלחצן **'עוד'** לקבלת תפריט הגדרות נוספות. נורית ה - **LED** מהבהבת/כבויה באמצעות לחיצה על כפתור **ON/OFF** בשדה **"LED Blink"**.